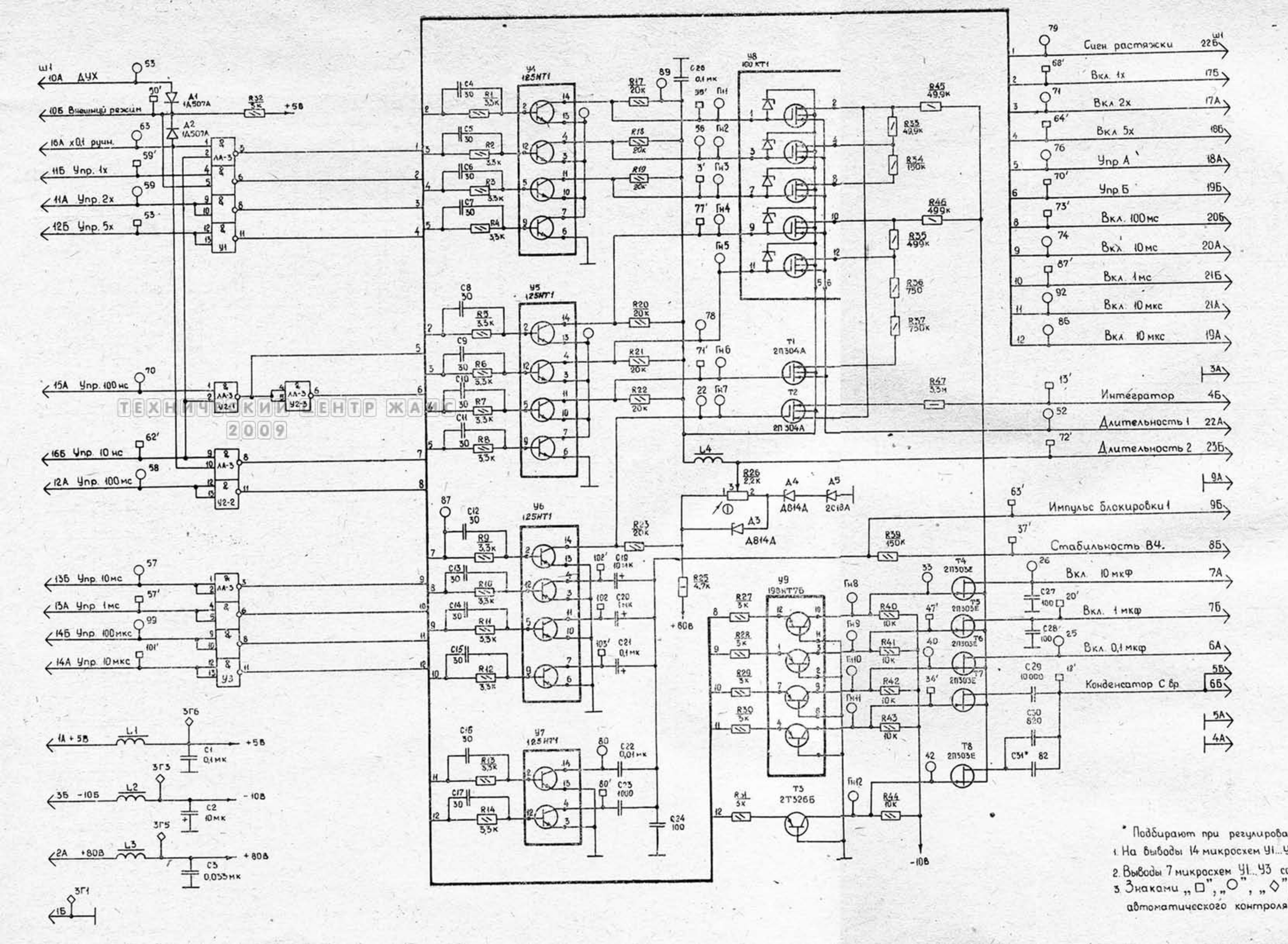

ТЕХНИЧЕСКИЙ ЦЕНТР ЖАМС
2009

* Подбирают при регулировании.

1. На выводы 14 микросхем У1...У3 подано напряжение +
2. Выводы 7 микросхем У1...У3 соединены с корпусом
3. Знаками „□", „○", „◇" обозначены точки автоматического контроля.